PHOENIX MECANO

TECHNISCHE DATEN

Allgemeine Daten

Kraft	Max. 4000N
Verstellgeschwindigkeit	Max. 28mm/s
Hublänge	Min. 105mm - max. 600mm
Einbaumaß (A)	Kleiner als Hub 397.5mm = Hub + 168mm Grösser oder gleich Hub 405mm = Hub + 183mm
Einschaltdauer	15%
Positionsrückmeldung	Optional
Betriebsspannung	24VDC / 36VDC , 115VAC, 230VAC
Integrierte Endabschaltung	Ja
Schutzart	IP54 / IP30
Selbsthemmung	Bis Nennlast
Lagertemperatur	+5 °C bis +40 °C
Dauerschalldruckpegel	unter 60 dB (A)

Komponenten

Aufnahme Kolbenstange	Gewindezapfen M12x35
Material Hubrohr	Aluminiumlegierung
Material Gehäuse	Zinkdruckguss
Gehäusefarbe	RAL9005 Feinstruktur matt, schwarz
Anschluss	Varianten a, b, c, d und e
Kabellänge	A: Kabel und Lautsprecherstecker = 2.5m B: Alle Anschlüsse herausgeführt = 1m C: Kabel mit 8P Stecker (Multicontrol I) = 2.5m D: Interne Steuerung (Netzanschluss) E: Kabel mit 8P Stecker (Multicontrol II) = 2.5m
Optionen	Sonderhübe und Sondereinbaumasse einstellbar ab Werk

PHOENIX MECANO

TECHNISCHE DATEN

Weitere Daten	
Ansteuerung / Regelung	Multicontrol + Handschalter Multicontrol II + Handschalter
Positionsrückmeldung	Magnetschalter

PHOENIX MECANO

TECHNISCHE ZEICHNUNG

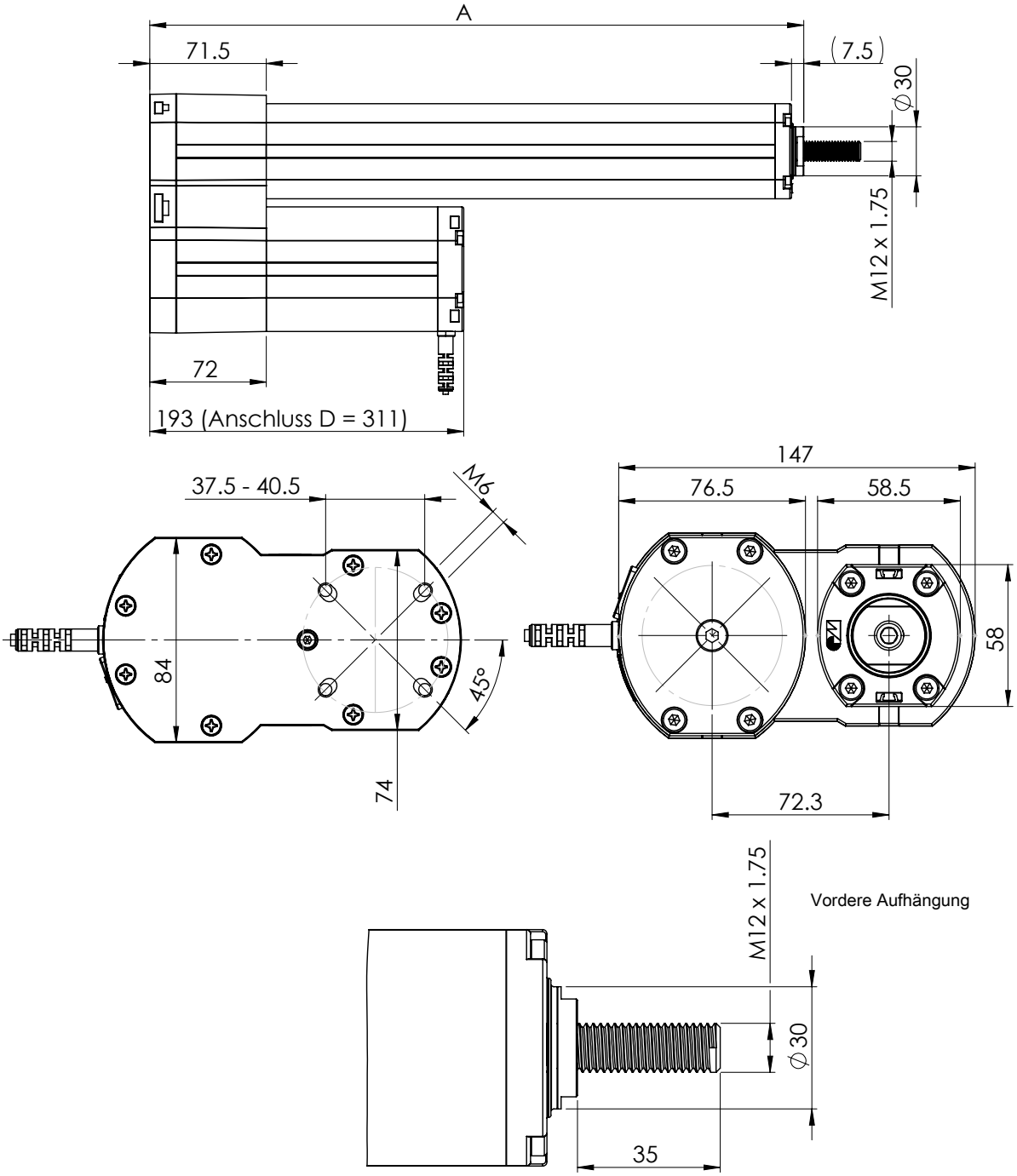

Hinweis: Die Kaltgerätezuleitung
ist nicht im Lieferumfang enthalten

*Toleranz: +0,5mm / -2,5mm

Hublänge*(mm)	105	150	202	255	300	352	405	450	502	555	600
Mass A(mm)	273.5	318.5	371.0	423.5	468.5	536.0	588.5	633.5	686.0	738.5	783.5

Phoenix Mecano Solutions AG | Hofwisenstrasse 6 | CH-8260 Stein am Rhein
Tel.: +41 52 742 75 00 | Fax: +41 52 742 75 90 | Email: info@phoenix-mecano.ch | Internet: www.phoenix-mecano.ch

PHOENIX MECANO
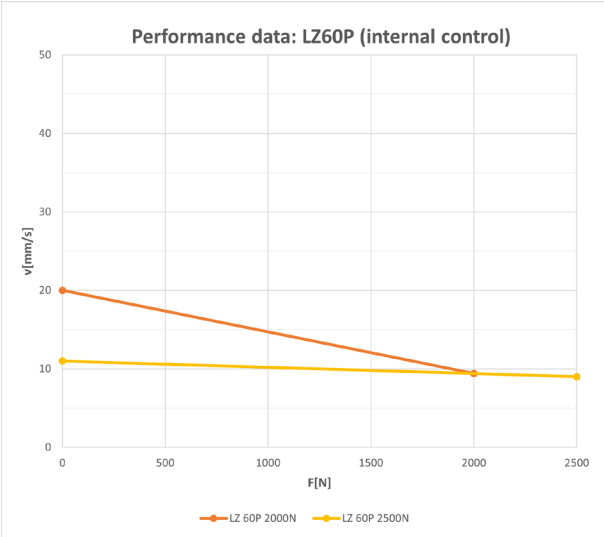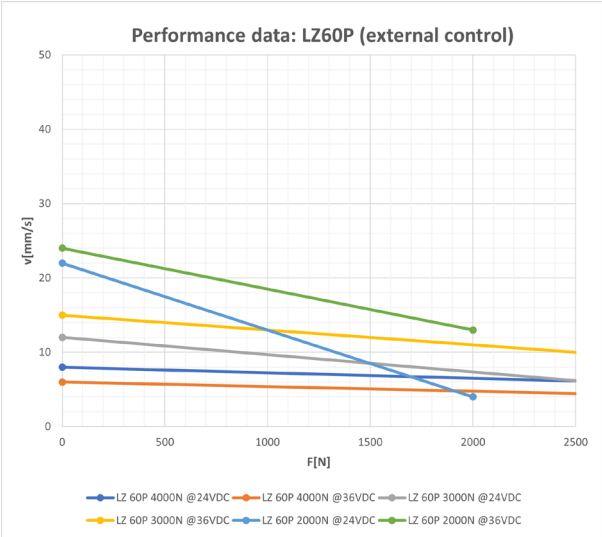
LEISTUNGSDATEN