RK ROSE+KRIEGER
A Phoenix Mecano Company

Materialwagen Eco /
Material Cart Eco

08/2025

Hinweise vor der Montage / *Notes before assembly*

Benötigte Werkzeuge / *Required tools*

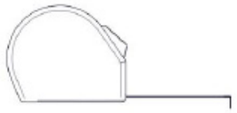

Bandmaß /
Tape Measure

Maulschlüssel SW 13 /
Open-end wrench SW 13

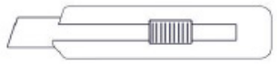

Cuttermesser /
Cutter knife

Bleistift /
Pencil

Innensechskantschlüssel 5 und 6 /
Allen keys 5 and 6

Hammer /
Hammer

Meißel /
Chisel

Die Montage muss von zwei Personen durchgeführt werden. /
Assembly must be carried out by two people.

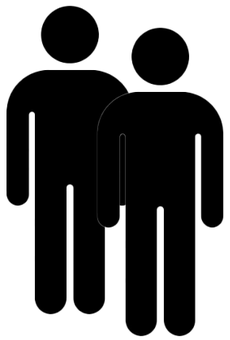

Lieferumfang / *Scope of delivery*

RK ROSE+KRIEGER

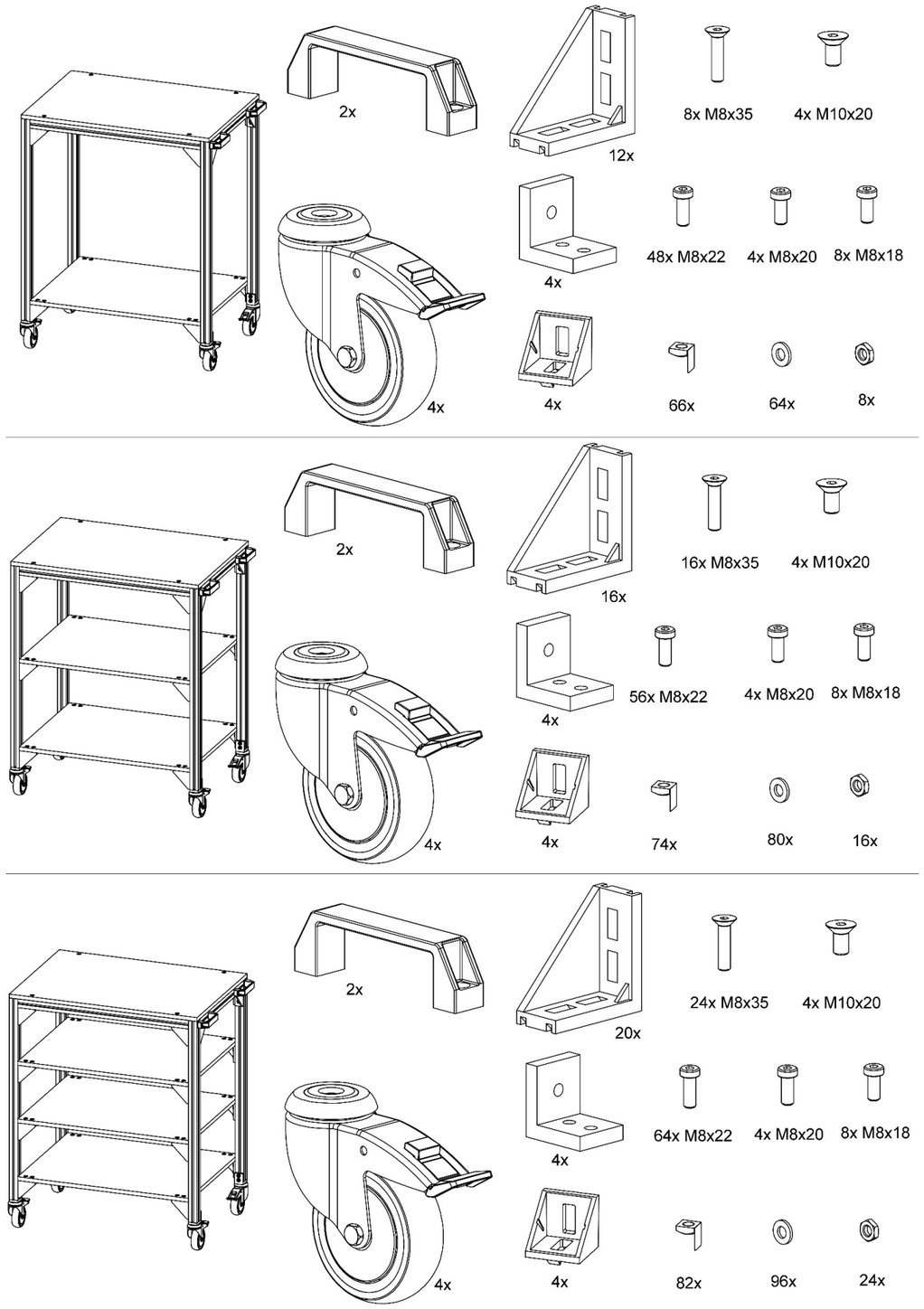

Explosionszeichnung / *Exploded view*

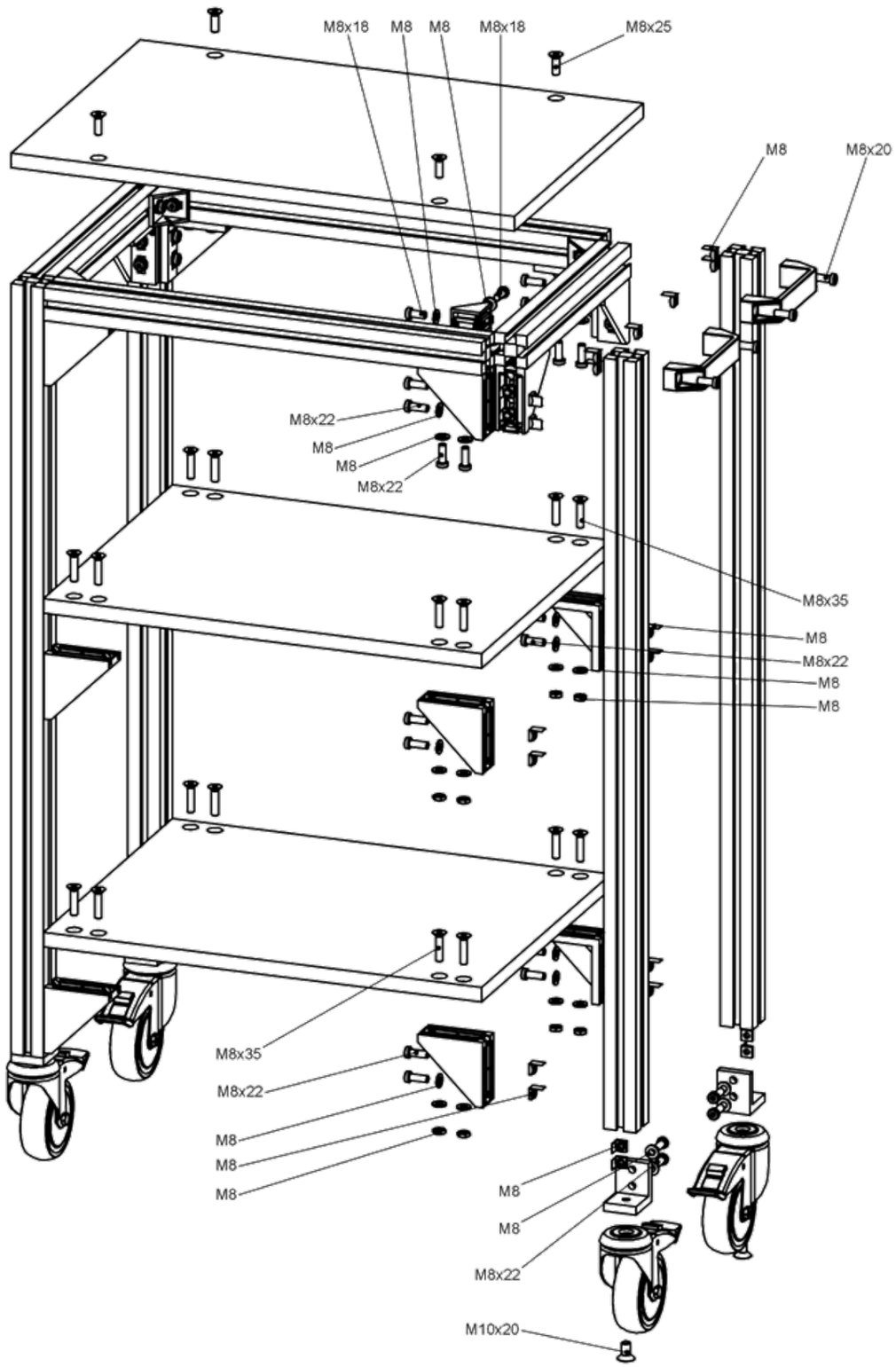

Schritt 1 / *Step 1*

RK ROSE+KRIEGER

Typ 1 / *Type 1*

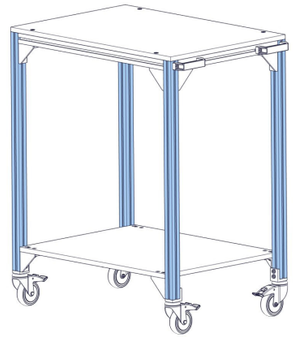

4x

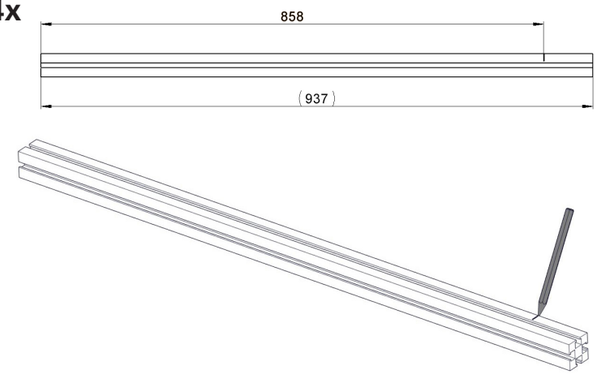

Typ 2 / *Type 2*

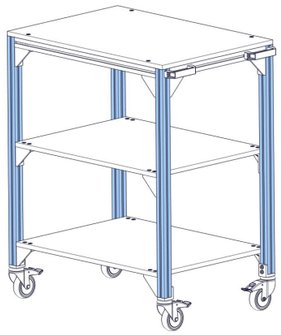

4x

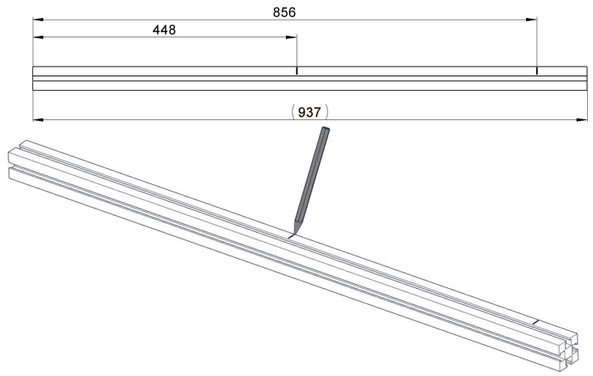

Typ 3 / *Type 3*

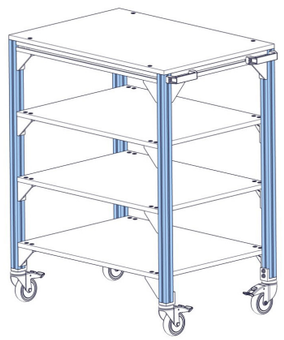

4x

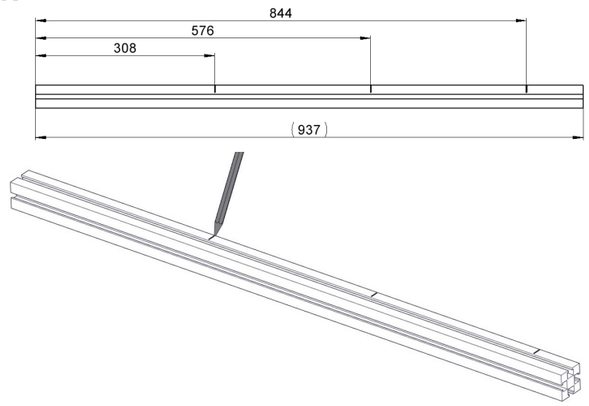

Schritt 2 / *Step 2*

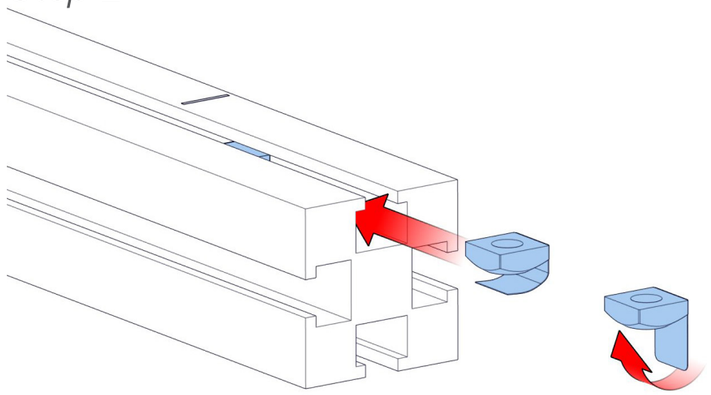

Typ 1 / *Type 1*

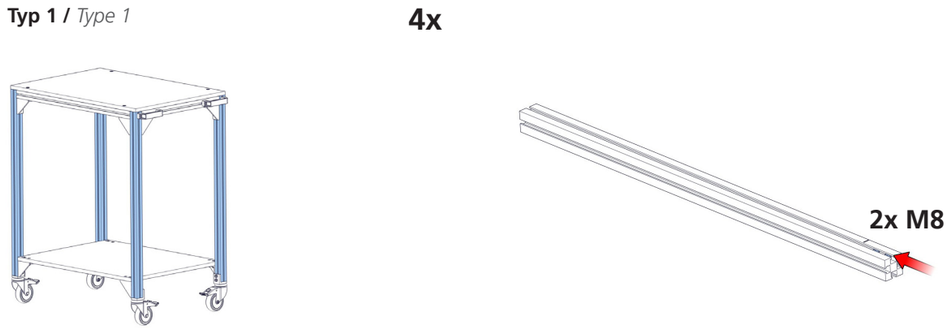

Typ 2 / *Type 2*

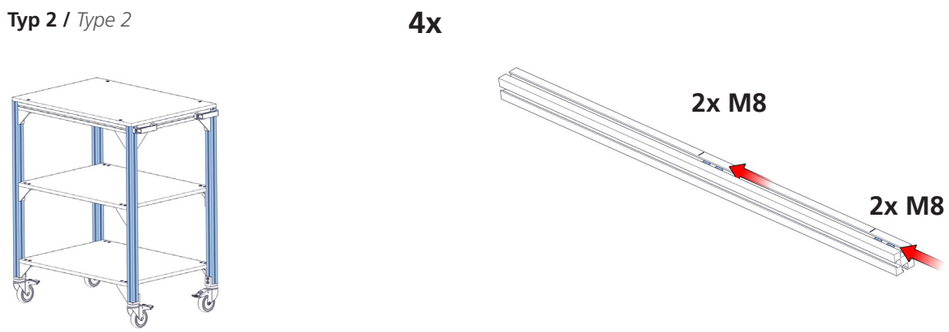

Typ 3 / *Type 3*

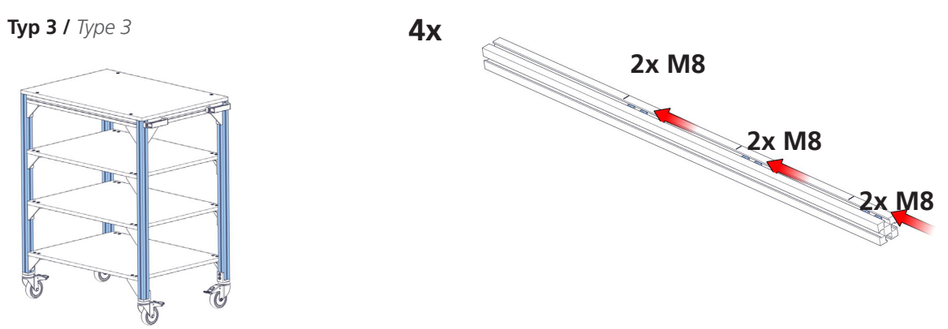

Schritt 3 / *Step 3*

RK ROSE+KRIEGER

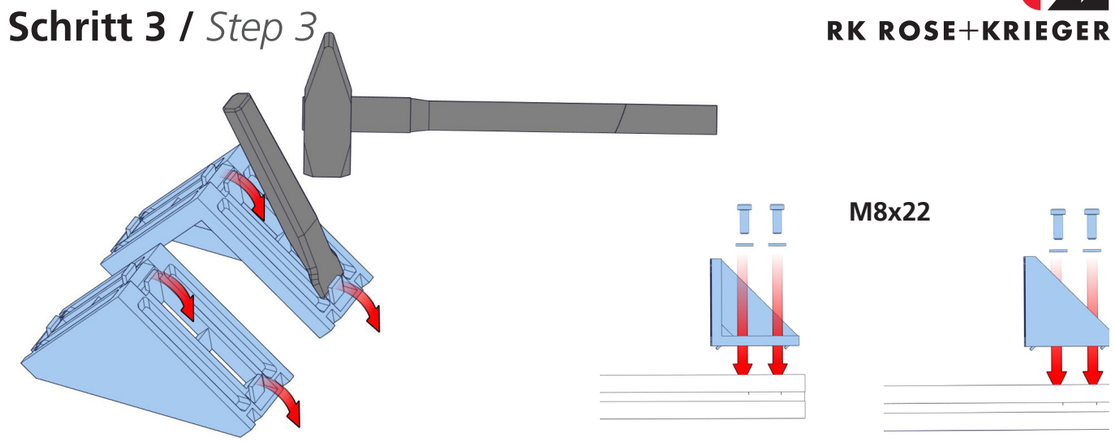

Typ 1 / *Type 1*

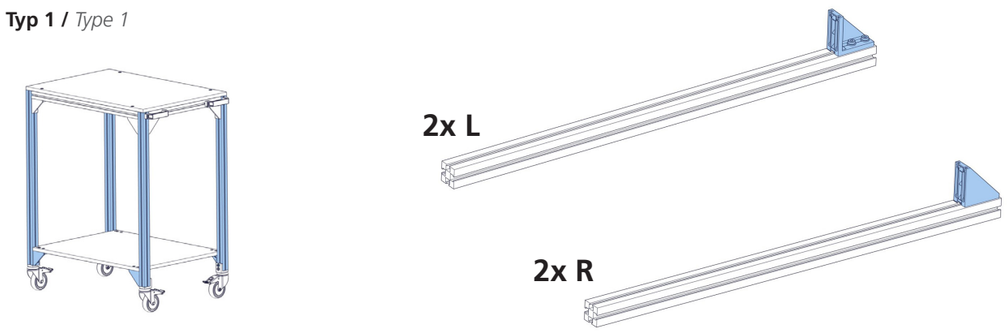

Typ 2 / *Type 2*

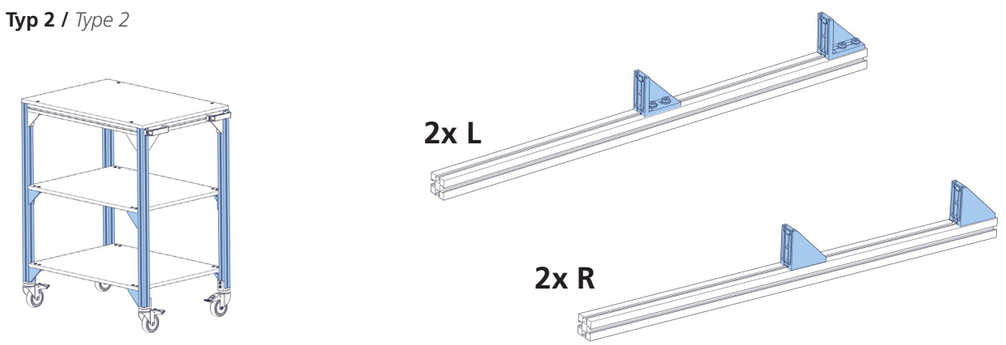

Typ 3 / *Type 3*

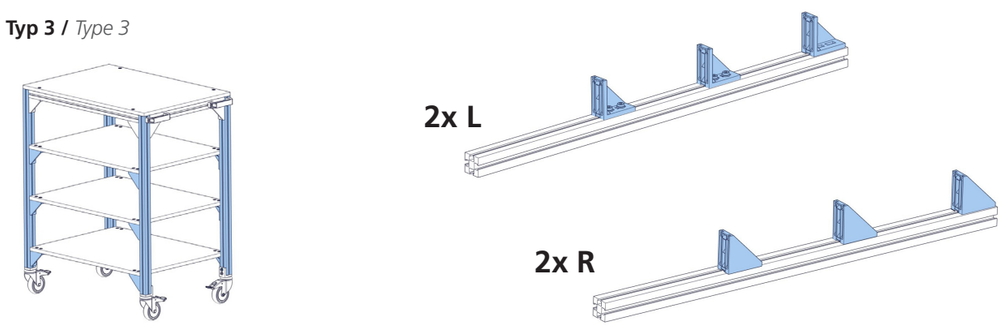

Schritt 4-8 / *Step 4-8*

Für Typ 1,2 und 3 / *For type 1, 2 and 3*

4.

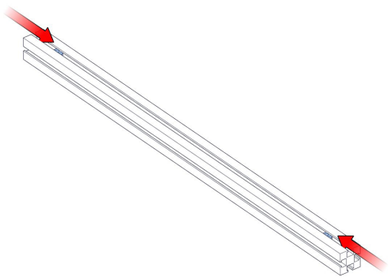

5.

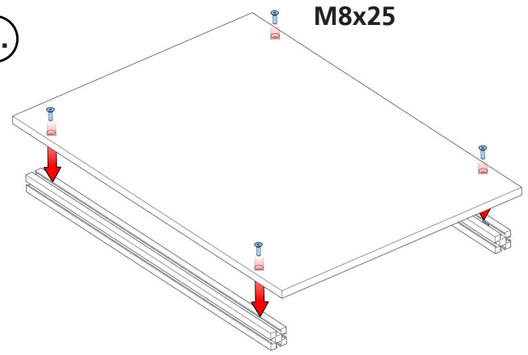

6.

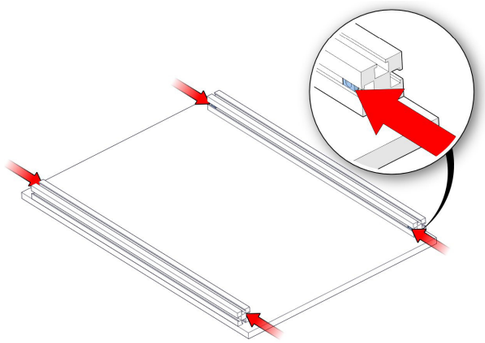

7.

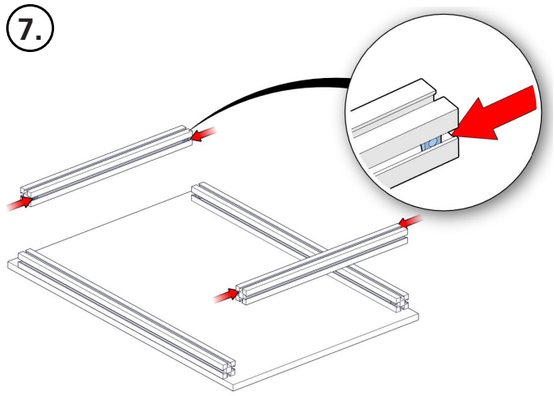

8.

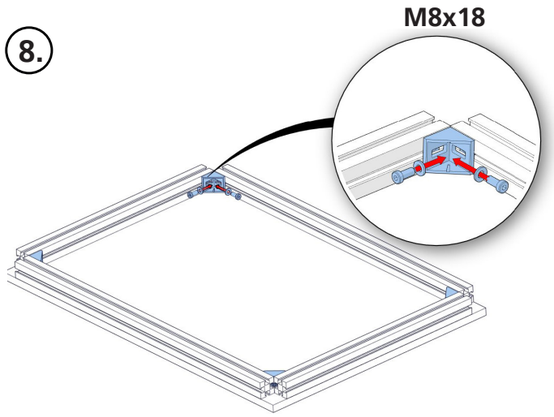

Schritt 9-12 / *Step 9-12*

Für Typ 1,2 und 3 / *For type 1, 2 and 3*

RK ROSE+KRIEGER

9.

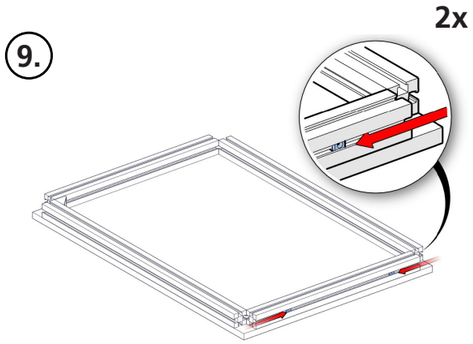

10.

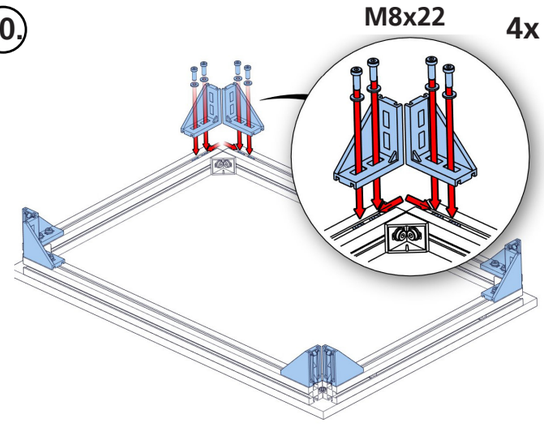

11.

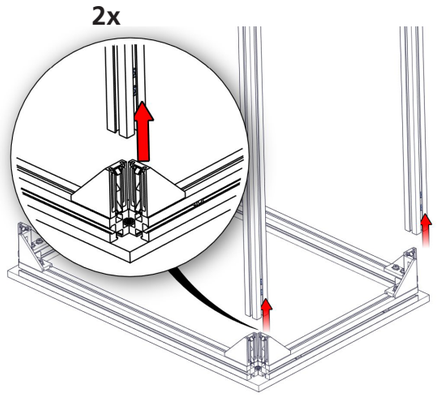

12.

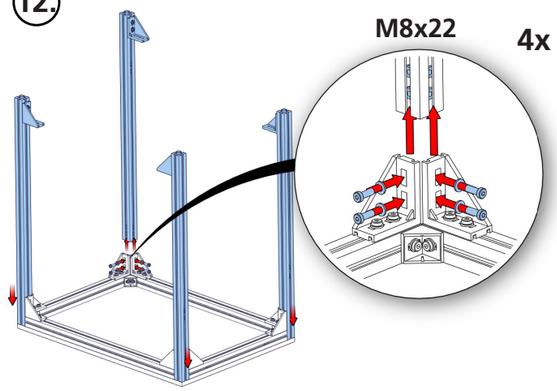

Schritt 13 / *Step 13*

Typ 1 / *type 1*

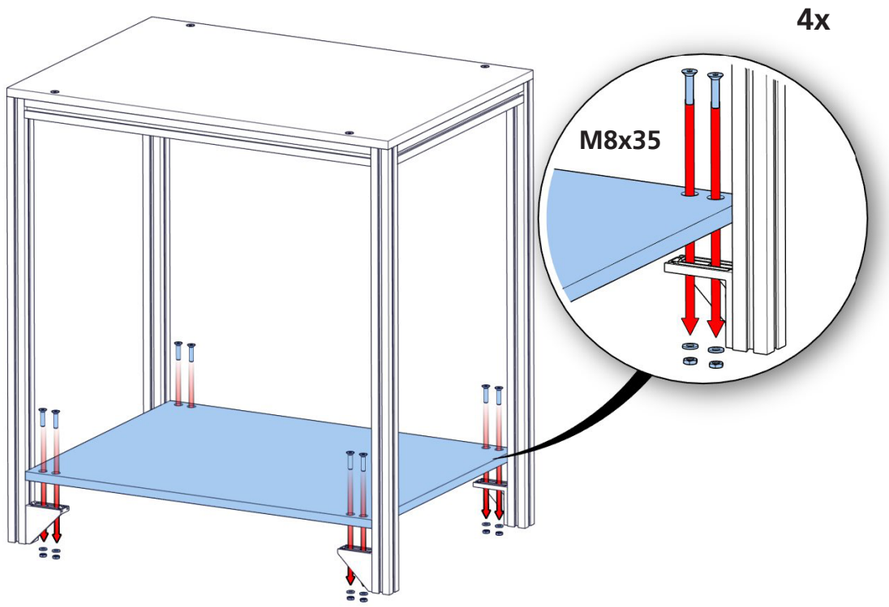

Typ 2 / *Type 2*

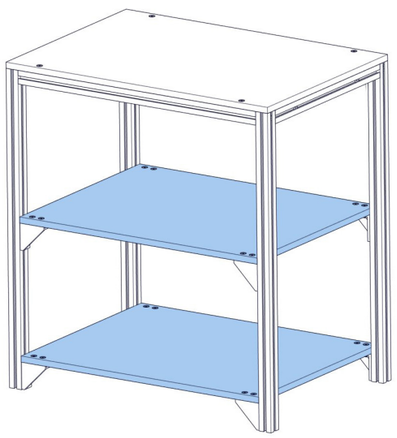

Typ 3 / *Type 3*

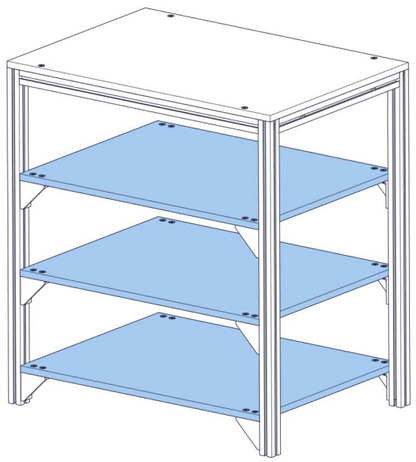

Schritt 14-15 / *Step 14-15*

RK ROSE+KRIEGER

Für Typ 1,2 und 3 / *For type 1, 2 and 3*

14.

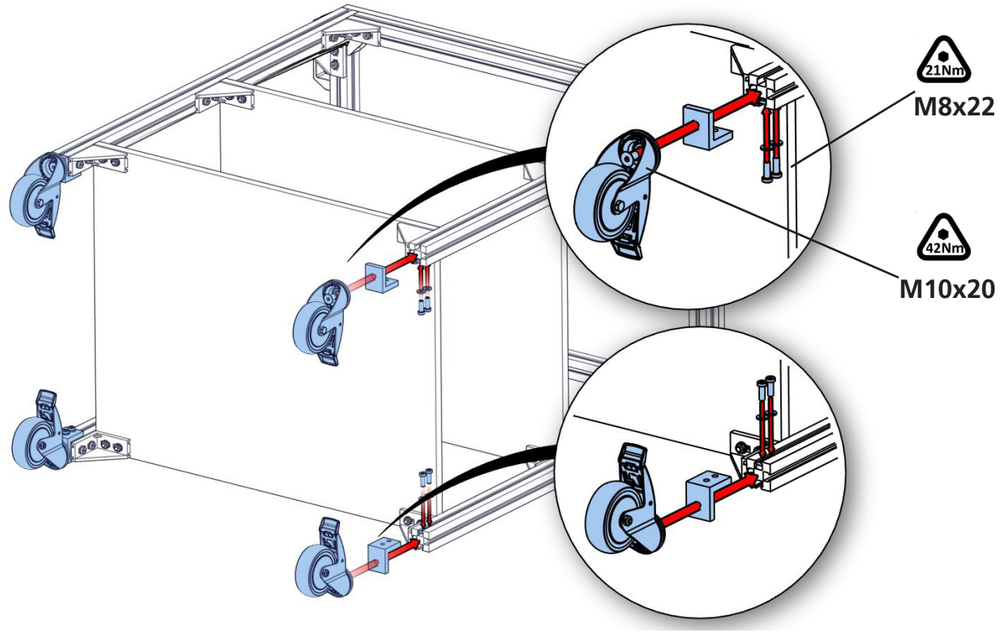

15.

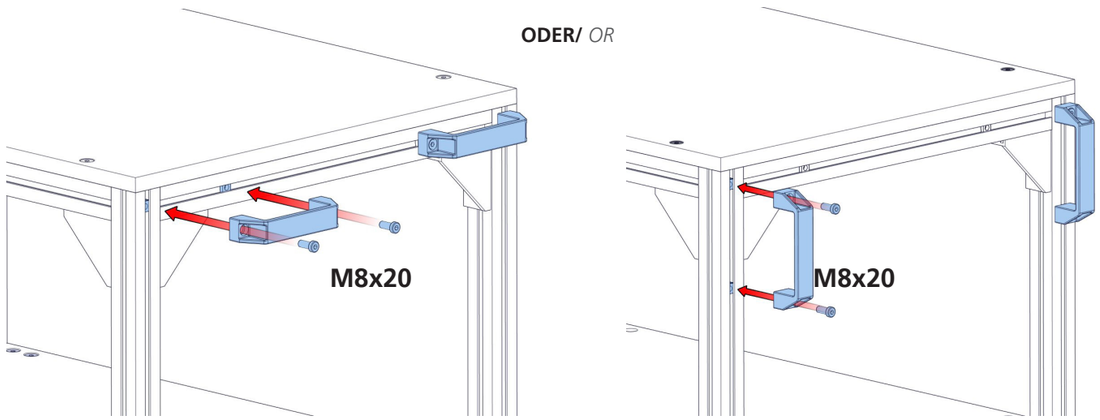

Schritt 16 / *Step 16*

Für Typ 1,2 und 3 / *For type 1, 2 and 3*
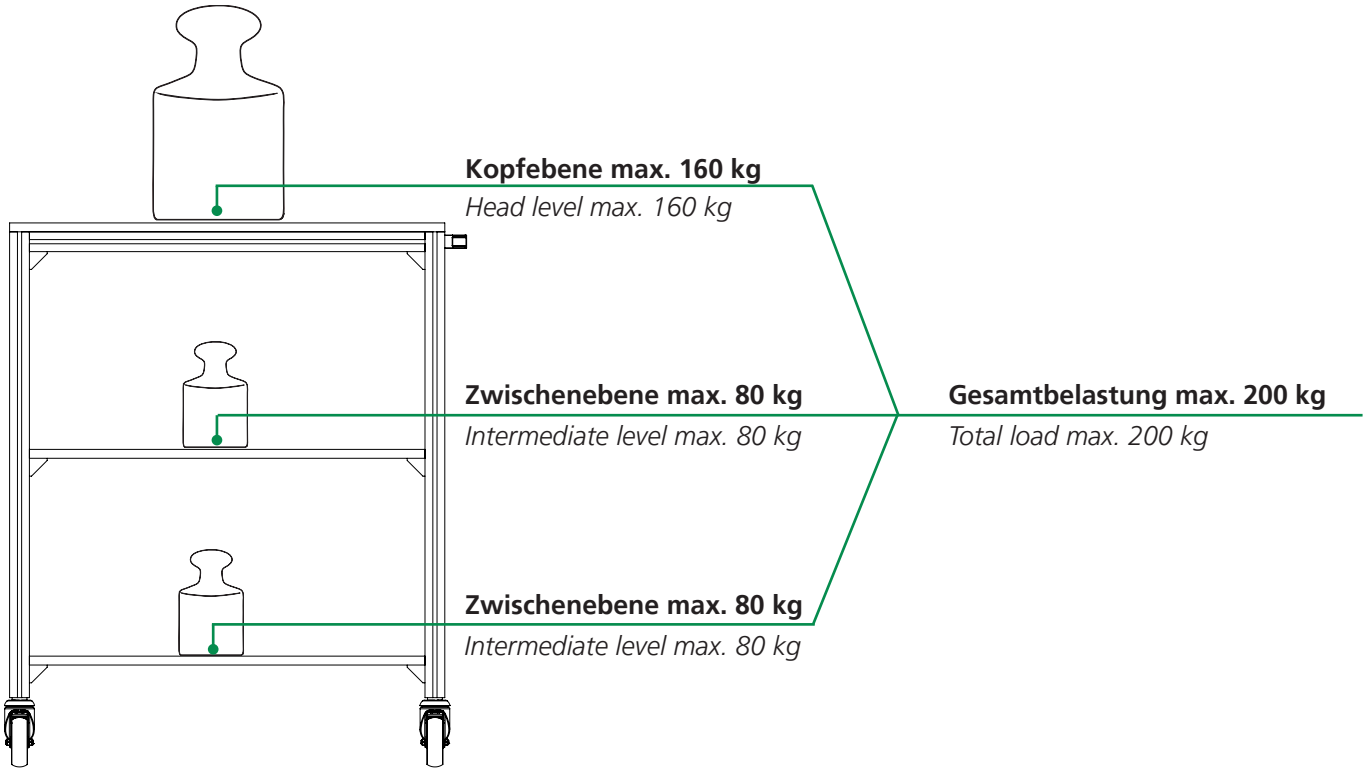
16. **Alle M8 Schrauben mit 21 Nm festziehen. Alle M10 Schrauben mit 42 Nm festziehen. /**
Tighten all M8 screws to 21 Nm.Tighten all M10 screws to 42 Nm.